Gebruiksaanwijzing Neotec XJ-130 ionisator luchtreiniger:

Werking:

- Door de Ionengenerator word de lucht gereinigd waardoor 90% van alle bacterien en schimmels verdwijnen uit de koelkast en van uw voedsel.
- Haalt nare luchtjes uit de koelkast
- Het actieve zuurstof (ozon) breekt pesticide op het oppervlak van uw voedsel af.
- Het actieve zuurstof zorgt ervoor dat uw voedsel langer fris blijft

Hoe te bedienen:

1. **Plaatsen batterijen:** Druk de vergrendeling (zie onderdelen nummer 7) in aan beide zeiden van de ionisator en open de luchtreiniger, plaats 3 engelse staven type C en sluit de ionisator weer goed af.
2. **Inschakelen ionisator:** Zet de schakelaar achterop de ionisator op LOW of HIGH, het groene lampje op de luchtreiniger zal gaan knipperen. Zet de schakelaar achter op de ionisator op OFF en de ionisator zal stoppen.
   (plaats de luchtreiniger voor het beste resultaat zo hoog mogelijk in de koelkast)

Standen:

LOW: na de eerste inschakeling zal de ionisator een uur lang alle nare geurtjes en deeltjes uit de koelkast reinigen na het eerste uur zal hij zichzelf 3 uur uitschakelen. De ionisator zal zichzelf daarna om de 4 uur 4 minuten in schakelen om de koelkast schoon en fris te houden.

HIGH: na de eerste inschakeling zal de ionisator een uur lang alle nare geurtjes en deeltjes uit de koelkast reinigen na het eerste uur zal hij zichzelf 3 uur uitschakelen. De ionisator zal zichzelf daarna om de 4 uur 8 minuten in schakelen om de koelkast schoon en fris te houden.

3. **Opladen batterijen:** als het lampje rood knipperd wil dit zeggen dat de batterijen niet voldoende kracht hebben het is dan tijd de batterijen te vervangen of in het geval van oplaadbare batterijen op te laden

Het opladen van de batterijen:

Zet de schakelaar op LOW of HIGH en stop de plug van de adapter in de onderzijde van de ionisator, steek de adapter in het stopcontact het lampje op de ionisator kleurt dan rood. Om de

batterijen volledig op te laden moet deze ongeveer 15 uur laden. Zodra het lampje groen word zijn te batterijen klaar voor gebruik.

Onderhoud:

1. **Het schoonmaken van de ionisatie naalden:**
   haal eerst de batterijen uit de ionisator daarna drukt u boven het lampje op het klikslot om het metalen rooster te verwijderen. Met een wattenstaafje kunt u nu de ionisatie naalden reinigen.
   Let op: zorg ervoor dat de ionisatie naalden niet verbuigen.
2. Het schoonmaken van de buitenkant:
   Schoonmaken met een zachte vochtige doek. Let op: zorg dat er geen water in het apparaat terecht komt.

Let op:

1. Haal de batterijen uit de luchtreiniger als u deze een lange tijd niet gaat gebruiken.
2. Wilt u de batterijen vervangen haal dan de luchtreiniger uit de koelkast en stop deze is een schone plastic zak. Wacht tot de luchtreiniger op kamer temperatuur is voordat u de batterijen gaat vervangen en / of opladen. Omdat de koelkast koud is en het buiten de koelkast meestal warmer is zal er condens ontstaan wat schadelijk kan zijn voor de luchtreiniger.

Gebruik: geschikt voor alle koelkasten.

Onderdelen:
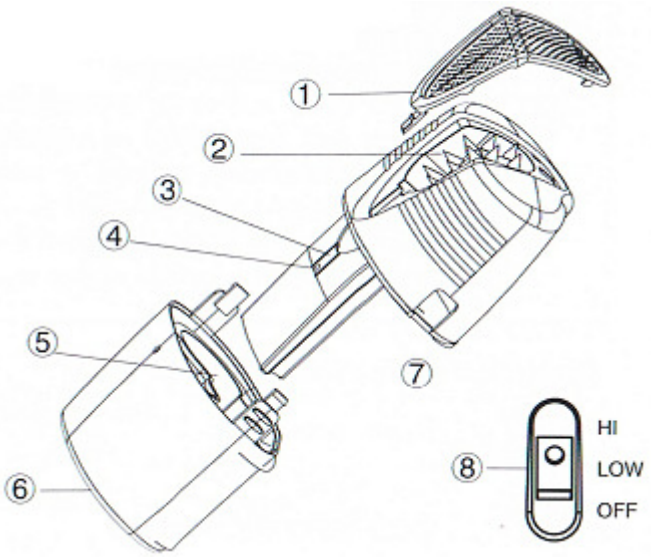
1. Rooster
2. Ionisatie naalden
3. Vergrendeling rooster
4. Indicatie lampje
5. Batterijen bakje
6. Adapter plug
7. Vergrendeling
8. Schakelaar